Electrolux PROFESSIONAL

Plus werktafels Spoeltafel 1200 mm, dubbele spoelbak, schuifdeurkast

ARTIKEL

MODEL

NAAM

SIS

AIA

134137 (GLG1225P) SPOELTAFEL 1200x700x900 mm, opstaande achterrand, dubbele spoelbak, schuifdeurkast

Omschrijving

Product Nr.

Plus Preparation spoeltafel met schuifdeurkast uitgevoerd in roestvrijstaal AISI304. 50 mm hoog blad, vervaardigd van 1 mm dik roestvrijstaal, versterkt. Rondom waterkeringranden met anti-druppel profiel en gelaste hoeken. Achter een 100 mm hoge opstaande rand met afgeronde hoek naar het blad, de opstaande rand met roestvrijstalen afdekplaat aan de achterzijde. In het blad twee naadloos ingelaste spoelbakken 500x500x300 mm, met afgeronde hoeken, 2" afvoerpluggen en roestvrijstalen overlooppijpen. Gelast frame van roestvrijstalen buis 40x40 mm, 4 poten met roestvrijstalen stelvoeten. In hoogte verstelbaar tussen 880 en 930 mm. De onderbouwkast met twee hangende roestvrijstalen schuifdeuren, dubbelwandig en geïsoleerd, uitgevoerd met rollagers, eindstops en verzonken greeplijsten. 40 mm hoog versterkt roestvrijstalen bodemschap, gelast aan het frame op 200 mm hoogte van de vloer.

Goedkeuring

Uitvoering

- Verhoogde stabiliteit en degelijke constructie. Tests op het gebied van stabiliteit, belading en intensief gebruik zijn uitgevoerd door een gecertificeerd extern bedrijf.
- De Plus Preparation tafels en kasten zijn geschikt voor keukens met intensief gebruik.

Constructie

- Gelast roestvrijstalen frame en poten.
- 50 mm hoog werkblad van roestvrijstaal AISI304, 10/10 dikte, rondom een waterkeringrand met anti-druppel randen en gelaste hoeken.
- Volledig van roestvrijstaal 1.4301 (AISI304).
- De naadloos ingelaste spoelbak van gepolijst roestvrijstaal heeft geluiddempend materiaal aan de onderzijde. Inclusief een 2" afvoerplug en een roestvrijstalen overlooppijp.
- Het afdruipblad heeft geluiddempend materiaal aan de onderzijde en roestvrijstalen versterkingsprofielen.
- De achterzijde van de opstaande rand is volledig afgedicht met een gelaste roestvrijstalen afdekplaat.
- De roestvrijstalen schuifdeuren zijn dubbelwandig met daartussen geluiddempende isolatie. Uitgevoerd met rollagers en eindstops.
- Het degelijke deur geleider systeem zorgt voor soepel schuivende deuren, getest met meer dan 80.000 cycli, uitgevoerd door een gecertificeerd extern bedrijf.
- De kast is goed toegankelijk dankzij de ruim openende deuren.
- De 40 mm hoge bodemplaat, 8/10 dikte, heeft omgezette randen en is versterkt met profielen.
- De roestvrijstalen stelvoeten zijn -20/+30 mm in hoogte verstelbaar.

Plus werktafels
Spoeltafel 1200 mm, dubbele spoelbak, schuifdeurkast

Front aanzicht

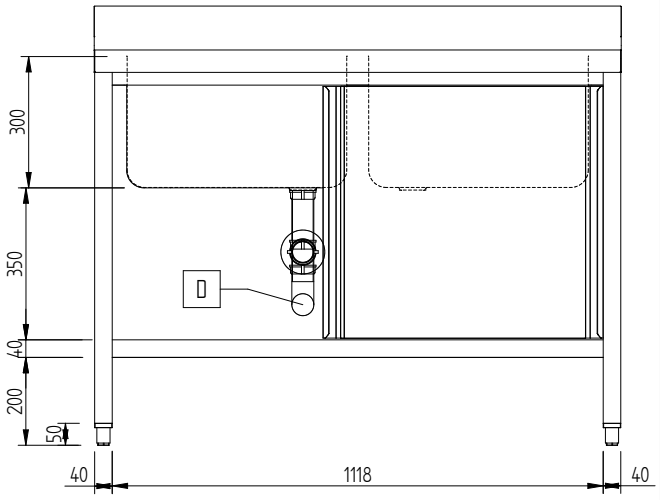

Zij aanzicht

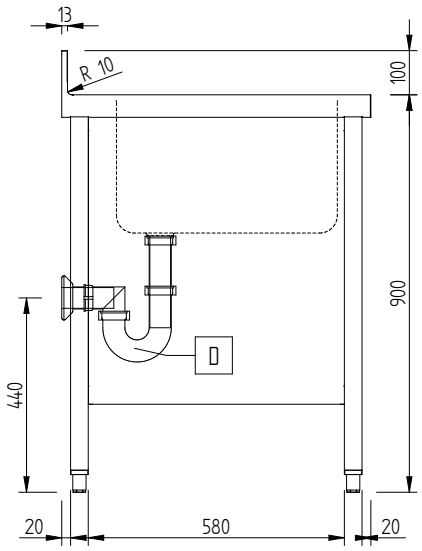

Boven aanzicht

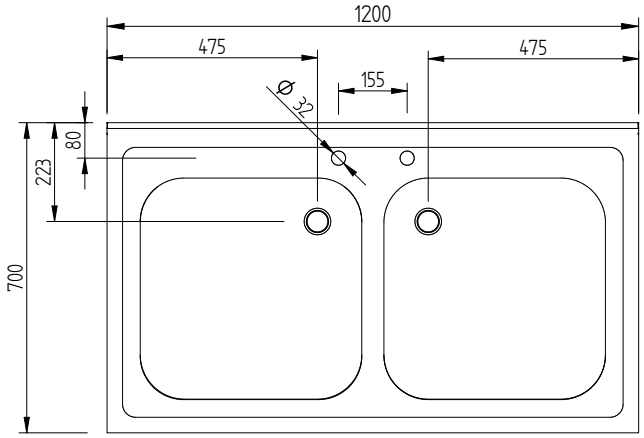

Water

Model	
134137 (GLG1225P)	spoeltafel, 2 spoelbakken
Afvoer aansluiting	2 "

De spoeltafel is voorbereid voor een mengkraan met 2-gats bladmontage

Algemene gegevens

Inwendige afmetingen, lengte	1118 mm
Inwendige afmetingen, breedte	580 mm
Inwendige afmetingen, hoogte	350 mm
Externe afmetingen, lengte	1200 mm
Externe afmetingen, breedte	700 mm
Externe afmetingen, hoogte	1000 mm
Opstaande rand, hoogte	100 mm
Opstaande rand, diepte	13 mm
Opstaande rand, radius	R=10
Aantal spoelbakken	2
Spoelbak afmetingen	500x500xH300
Werkblad hoogte	50 mm
Gewicht, netto	54 kg

Optionele accessoires

- KUNSTSTOF SIFONS 2" voor dubbele spoelbak, inclusief verbindingspijp — PNC 850022 ❑
- KUNSTSTOF SIFON 2" voor enkele spoelbak — PNC 895313 ❑

Het bedrijf behoudt het recht de producten te modificeren zonder voorafgaande melding.